■ BUC расширенного C-диапазона **10W**

МОДЕЛИ серии No. **NJT5763**

< Особенности >

*** Широкий диапазон частот**
- Частота: 5.85 до 6.725 ГГц (Стандартный и Palala C-диапазон)

*** Высокая эффективность**
- P1dB: +40 dBm min. over temperature
- IM3: -24 dBc @ Pout = +37 dBm
- Потребляемая мощность: 75 W

*** Компактный размер и малый вес**
- Вес: 3.2 кг

*** Блок питания BUC**

*** Светодиодный индикатор**

*** Соответствие RoHS**

< Список моделей >

Модель No.	Частота передачи	Локальная частота	ПЧ	Мощность в @ P1dB	ПЧ коннектор	Питание	Порт питания	LED индикатор
NJT5763N	5.85 to 6.725 GHz (Расши-ренный C-диапазон)	4.90 GHz	950 to 1,825 MHz	10W линейная (+40 dBm min.)	N-type	DC Power +24/+48 VDC (+18 to +60 VDC)	ПЧ коннектор	Втроенный
NJT5763F					F-type			
NJT5763NM					N-type		MS Connector (Separate Port)	
NJT5763FM					F-type			
NJT5763NA					N-type	Опция питания BUC	ПЧ коннектор Поставляется с PSU	
NJT5763FA					F-type			

< Характеристики >

Параметр	Значение	
Выходной интерфейс	Волновод, CPR137 (with Groove)	
Входной интерфейс	N-тип, female (50 ohm) [Model No.: NJT5763N/63NM/63NA]	
	F-тип, female (75 ohm) [Model No.: NJT5763F/63FM/63FA]	
Выходная мощность @ 1 dB G.C.P.	+39 dBm min. over temperature	
ACPR	64 dB nom., 58 dB min.	
Линейное усиление	-24 dBc typ. @total power = +39dBm - 3dB	
Требование к источнику опорного сигнала	[Частота]	10 MHz (sine-wave)
	[Вх.мощность]	-5 to +5 dBm @ Input port
	[Фазовые шумы]	-125 dBc/Hz max. @ 100 Hz
		-135 dBc/Hz max. @ 1 kHz
		-140 dBc/Hz max. @ 10 kHz
L.O. фазовые шумы	-60 dBc/Hz max. @ 100 Hz	
	-70 dBc/Hz max. @ 1 kHz	
	-80 dBc/Hz max. @ 10 kHz	
	-90 dBc/Hz max. @ 100 kHz	
Плотность шума в полосе приема	-87 dBm/4kHz max. @3.400 to 4.200 GHz	
Входное V.S.W.R.	2.0 : 1 max.	
Выходное V.S.W.R.	2.0 : 1 max.	
Требование к питанию/ Требуемая мощность	+24 / +48 VDC (+18 to +60 VDC) / 75 W typ., 85 W max.	
	Опция питания: 90 to 264 VAC на внутреннем PSU [Модели No.: NJT5763NA/63FA]	
Отключение передачи	Отключение в случае потери или отсутствия сигнала 10 МГц, или перегрева BUC	
LED индикатор	ЗЕЛЕНЫЙ: L.O. захвачен / КРАСНЫЙ: L.O. незахвачен или нет сигнала 10МГц	
Порт питания	ПЧ коннектор [Модели No.:NJT5763N/63F]	
	MS коннектор (Отдельный порт) [Модели No.:NJT5763NM/63FM]	
	ПЧ коннектор с питанием при помощи AC/DC PSU [Модели No.: NJT5763A/63FA]	
Температурный диапазон	-40 to +55 °C (рабочий), -40 to +75 °C (хранения)	
Водо/пылезащита	IP 67	
Размеры	219.5 мм (L) x 175 мм (W) x 99 мм (H)	
	[8.64" (L) x 6.89" (W) x 3.90" (H)]	
Вес	3.2 кг [7.0 lbs]	

*Примечание. Содержимое этого листа может быть изменено без предварительного уведомления.

JRC New Japan Radio Co.,Ltd.
Microwave Division
URL: http://micro.njr.com email: mcsales@njr.co.jp

Copyright © 2017 New Japan Radio Co.,Ltd.

ООО Телекор
121471, г. Москва, ул.Рябиновая, 26 с2
тел. 8 (495) 795 0930
URL: telecor-space.net email: info@telecor-space.net

< Схематичное изображение >

Модели с разъемом N-типа / Питание через ПЧ разъем

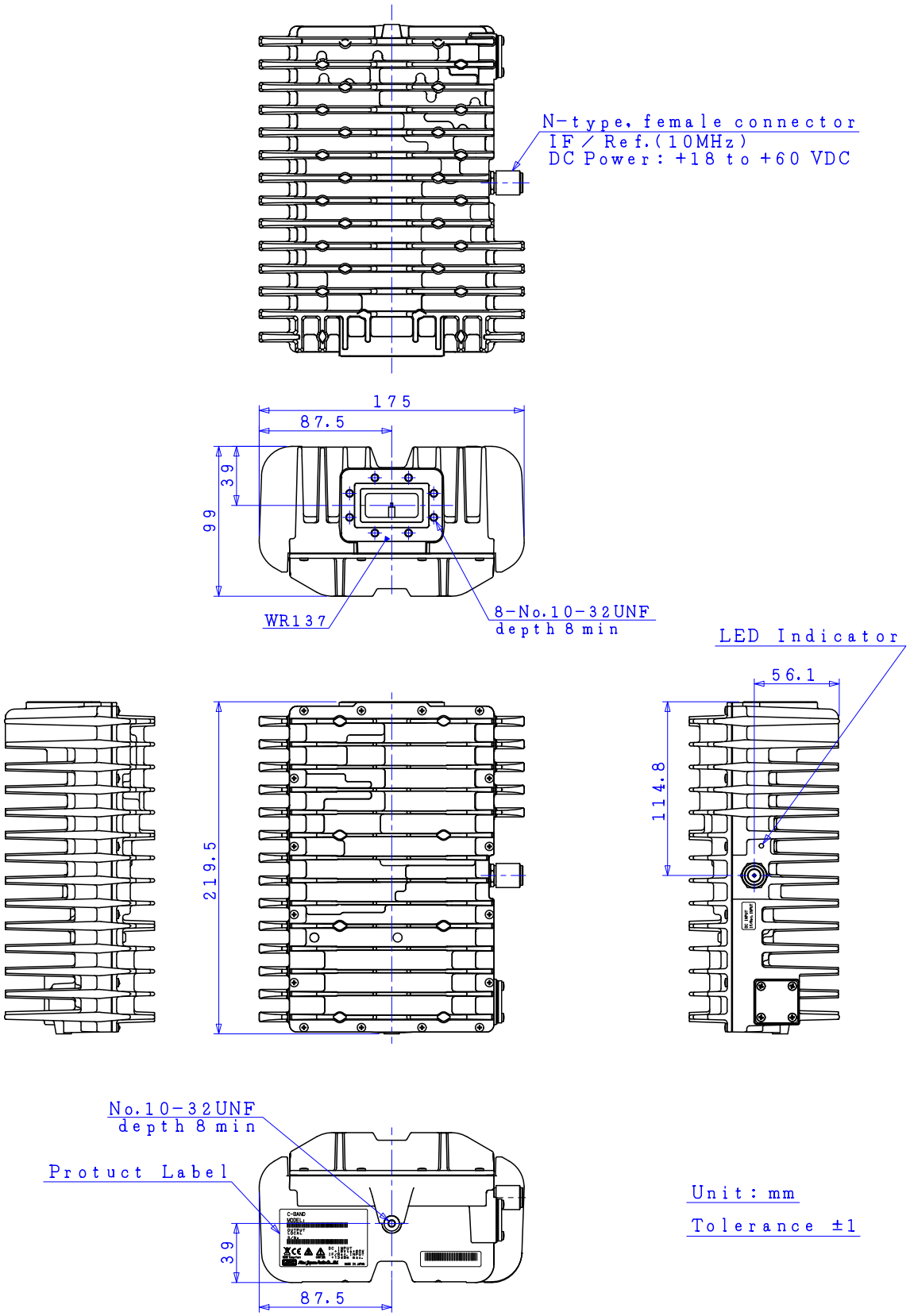

Unit : mm

Tolerance ±1

*Примечание. Содержимое этого листа может быть изменено без предварительного уведомления.

New Japan Radio Co.,Ltd.
Microwave Division
URL: http://micro.njr.com email: mcsales@njr.co.jp

Copyright © 2017 New Japan Radio Co.,Ltd.

ООО Телекор
121471, г. Москва, ул.Рябиновая, 26 с2
тел. 8 (495) 795 0930
URL: telecor-space.net email: info@telecor-space.net

< Схематичное изображение >

Модели с разъемом F-типа / Питание через ПЧ разъем

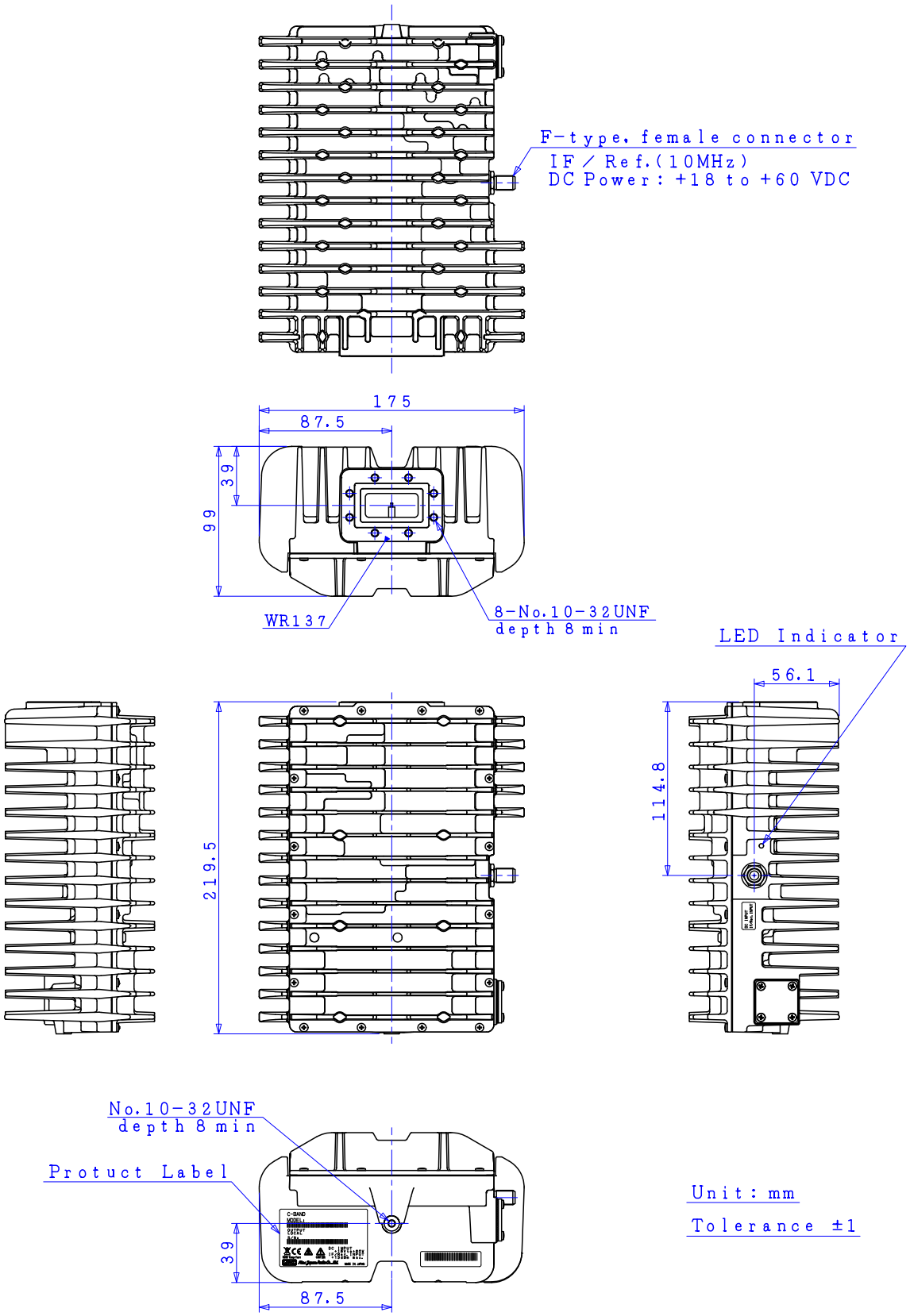

*Примечание. Содержимое этого листа может быть изменено без предварительного уведомления.

New Japan Radio Co.,Ltd.
Microwave Division
URL: http://micro.njr.com email: mcsales@njr.co.jp

Copyright © 2017 New Japan Radio Co.,Ltd.

ООО Телекор
121471, г. Москва, ул.Рябиновая, 26 с2
тел. 8 (495) 795 0930
URL: telecor-space.net email: info@telecor-space.net

< Схематичное изображение >

Модели с разъемом N-типа / Питание через отдельный разъем (MS)

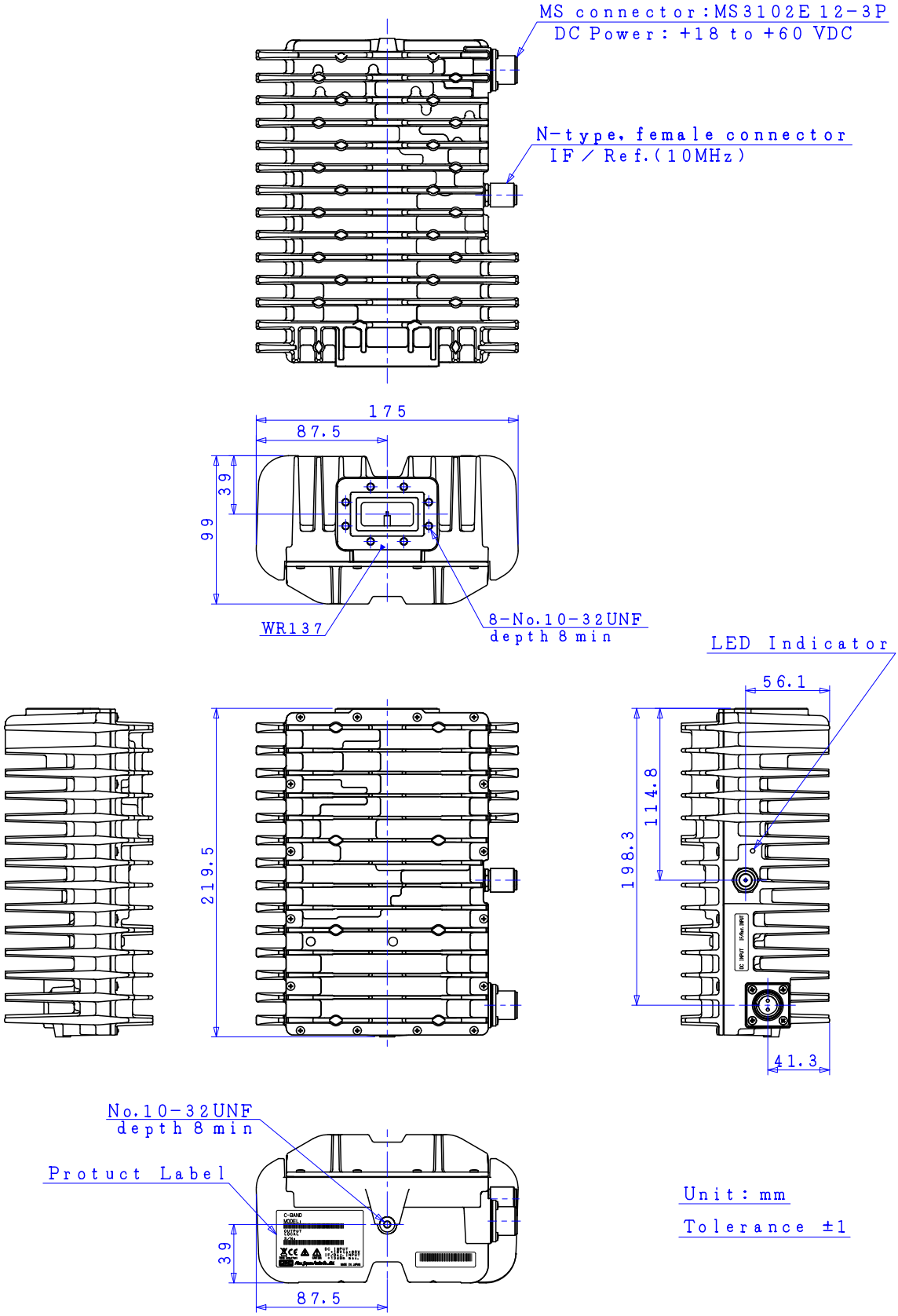

*Примечание. Содержимое этого листа может быть изменено без предварительного уведомления.

New Japan Radio Co.,Ltd.
Microwave Division
URL: http://micro.njr.com email: mcsales@njr.co.jp

Copyright © 2017 New Japan Radio Co.,Ltd.

ООО Телекор
121471, г. Москва, ул.Рябиновая, 26 с2
тел. 8 (495) 795 0930
URL: telecor-space.net email: info@telecor-space.net

< Схематичное изображение >

Модели с разъемом F-типа / Питание через отдельный разъем (MS)

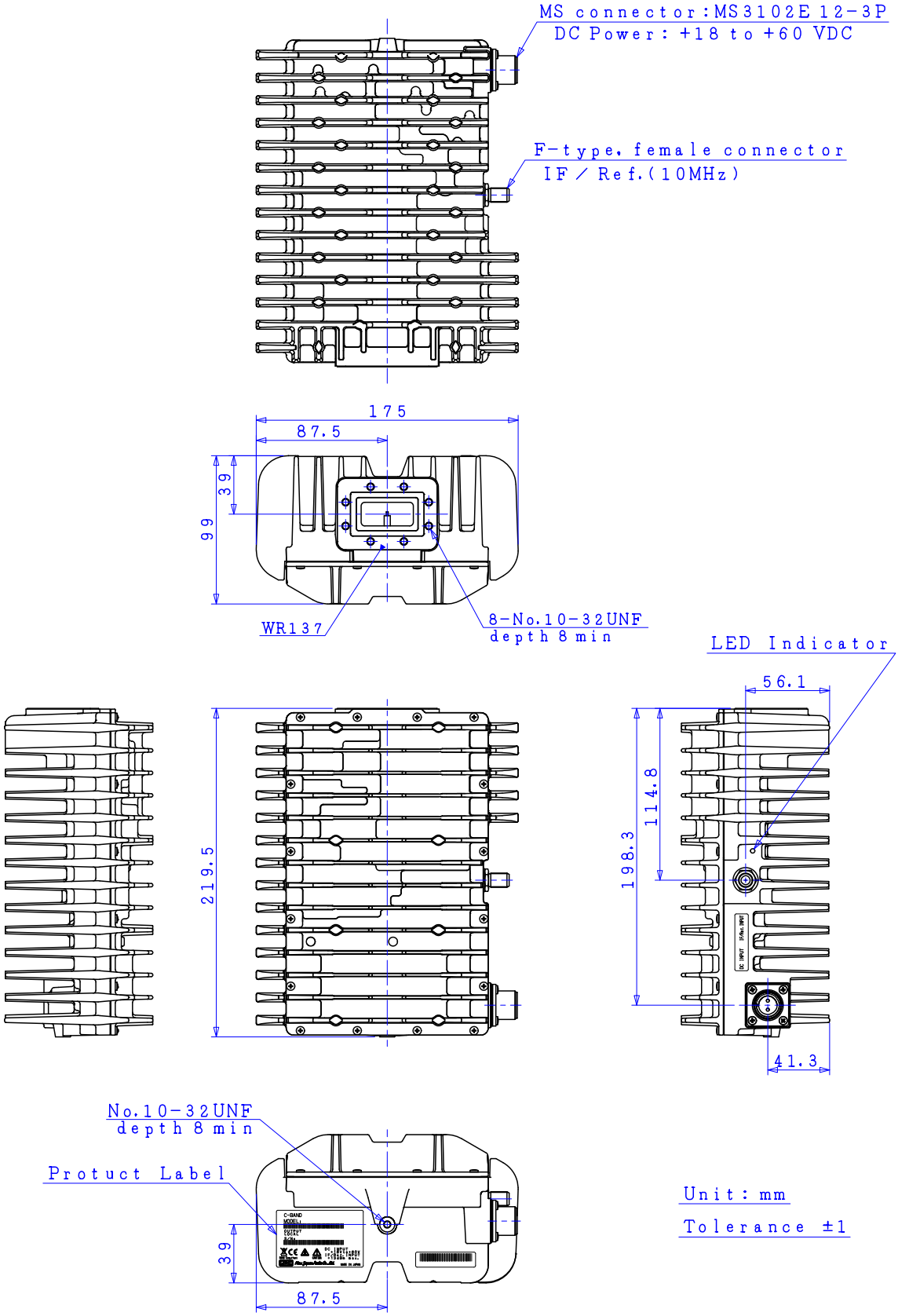

*Примечание. Содержимое этого листа может быть изменено без предварительного уведомления.

New Japan Radio Co.,Ltd.
Microwave Division
URL: http://micro.njr.com email: mcsales@njr.co.jp

Copyright © 2017 New Japan Radio Co.,Ltd.

ООО Телекор
121471, г. Москва, ул.Рябиновая, 26 с2
тел. 8 (495) 795 0930
URL: telecor-space.net email: info@telecor-space.net

■ BUC расширенного С-диапазона **10W**

Опция питания BUC: внутренний блок питания 150W (AC/DC PSU)

< Обзор опции питания BUC (150W AC/DC PSU) >

- Интерфейсы -

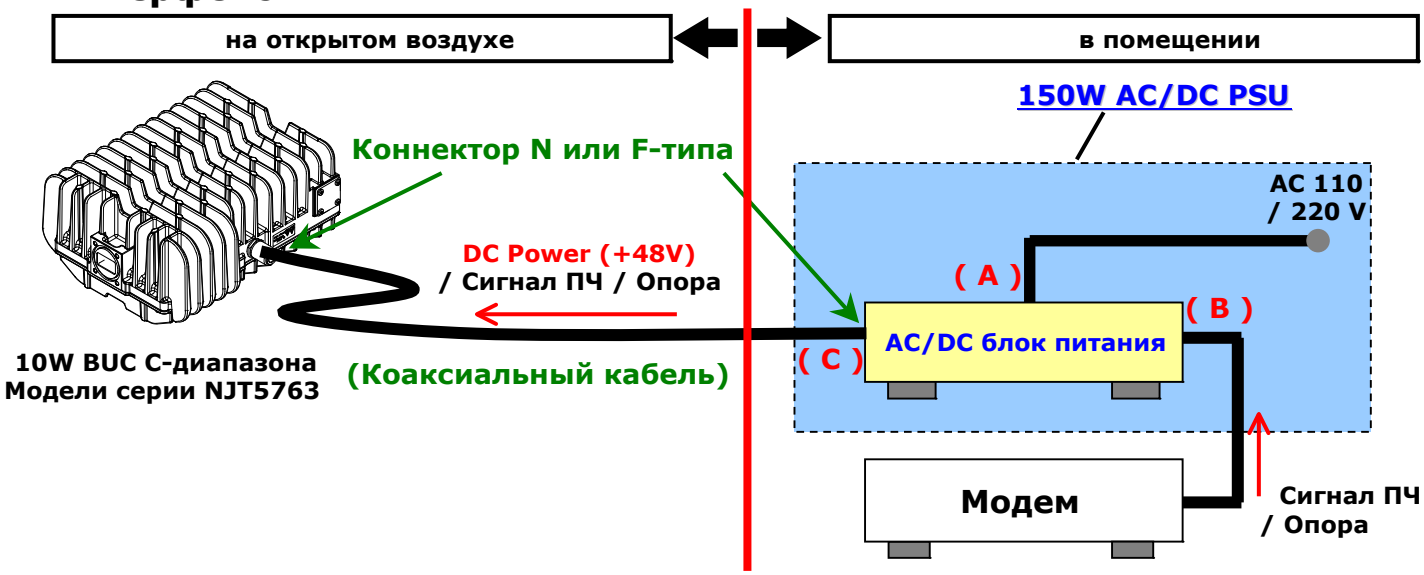

- 150W AC/DC PSU -

*** Функциональные возможности блока питания BUC мощностью 150 Вт состоят в том, чтобы обеспечить стабильное питание +48 В постоянного тока для работы 8W BUC Ku-диапазона, если внутренний блок питания модема не способен питать такой BUC.**

*** Блок питания BUC имеет достаточно мощности (150W) для питания 8W BUC Ku-диапазона и позволяет пропускать ПЧ сигнал и опорный сигнал 10МГц для работы модема с BUC.**

*** Блок питания BUC имеет корпус с антикоррозийной обработкой поверхности и идеально подходит для использования в помещении.**

< Характеристики >

Параметр	Значение	
Интерфейсы	AC Input	IEC320-C14 inlet
	IF/Ref./(DC) Input	N-type, female (50 ohm) / F-type, female (75 ohm)
	IF/Ref./DC Output	N-type, female (50 ohm) / F-type, female (75 ohm)
Диапазон входного напряжения	Номинальный	100 to 240 VAC
	Максимальный	90 to 264 VAC
Частота входного напряжения	50 / 60 Hz	
Выходное напряжение / Мощность	+48 VDC +/- 10 % / 150 W max.	
Эффективность	80 % typical at 120 VAC, full load	
Power Factor	0.98 typical at 120 VAC, full load	
Частота	950 to 1,700 MHz	
Потери	1 dB max.	
Входное/выходное значение VSWR	1.5 : 1 max.	
Стандарты	EN55022, EN55024, EN60950-1, EN61000-3-2/3, EN62311	
Температурный диапазон	0 to +50 °C (рабочий), -30 to +85 °C (хранения)	
Охлаждение	Воздушное вентилятором	
Размеры	290 mm (W) x 230 mm (D) x 44 mm (H)	
(без интерфейсных соеденителей)	[11.41" (W) x 9.06" (D) x 1.73" (H)]	
Вес (без учета кабеля)	1.6 кг [3.5 lbs]	
Аксессуары	Коаксиальный кабель 1 м, кабель питания 1 м, комплект для монтажа в стойку (опция)	

*Примечание. Содержимое этого листа может быть изменено без предварительного уведомления.

JRC New Japan Radio Co.,Ltd.
Microwave Division
URL: http://micro.njr.com email: mcsales@njr.co.jp
Copyright © 2017 New Japan Radio Co.,Ltd.

ООО Телекор
121471, г. Москва, ул.Рябиновая, 26 с2
тел. 8 (495) 795 0930
URL: telecor-space.net email: info@telecor-space.net

< Схематичное изображение >

Модели с разъемом N-типа (AC/DC PSU)

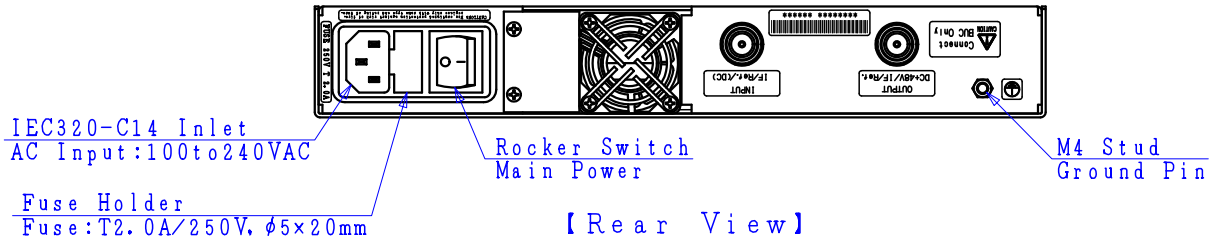

【Rear View】

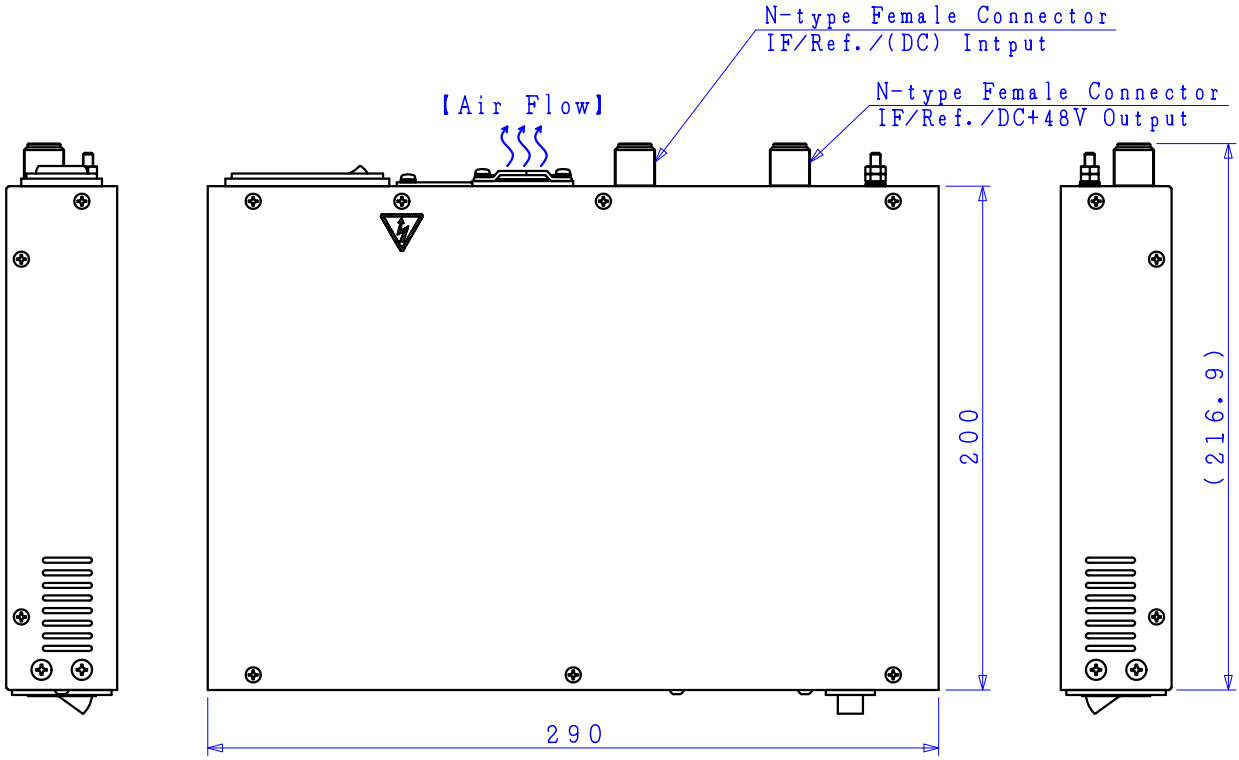

【Top View】

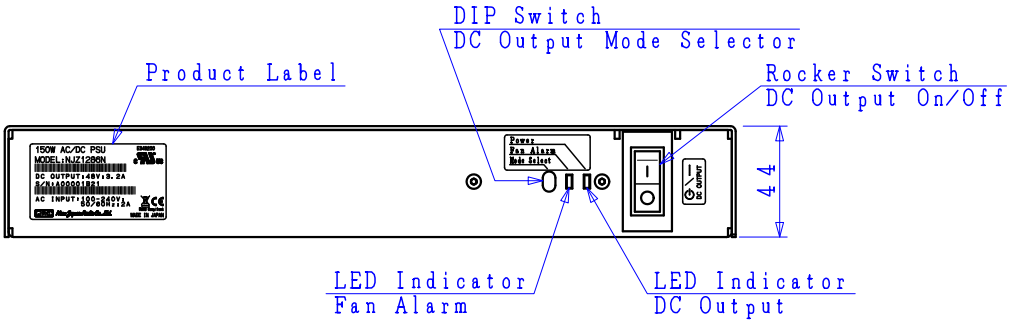

【Front View】

UNIT : mm

*Примечание. Содержимое этого листа может быть изменено без предварительного уведомления.

New Japan Radio Co.,Ltd.
Microwave Division
URL: http://micro.njr.com email: mcsales@njr.co.jp

Copyright © 2017 New Japan Radio Co.,Ltd.

ООО Телекор
121471, г. Москва, ул.Рябиновая, 26 с2
тел. 8 (495) 795 0930
URL: telecor-space.net email: info@telecor-space.net

< Схематичное изображение >

Модели с разъемом F-типа (AC/DC PSU)

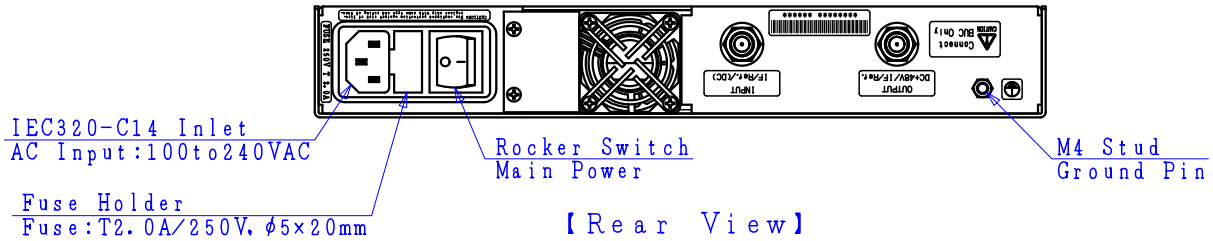

【Rear View】

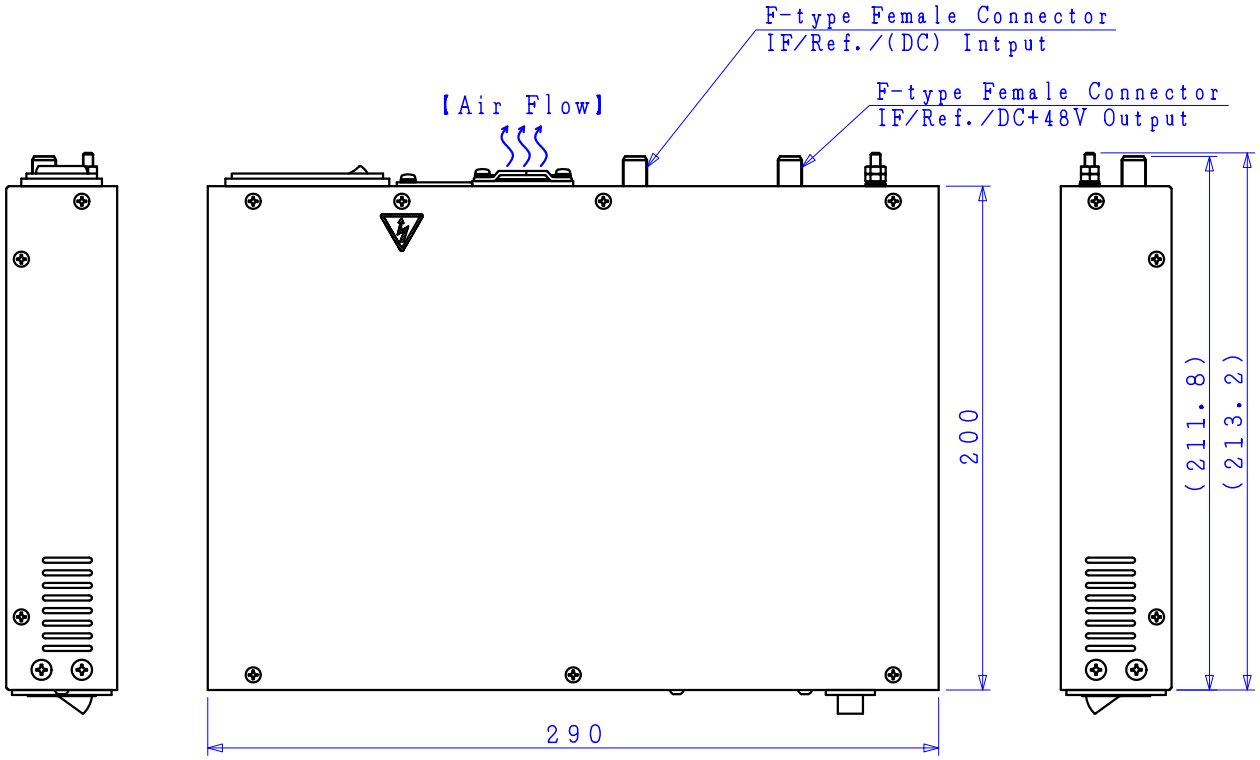

【Top View】

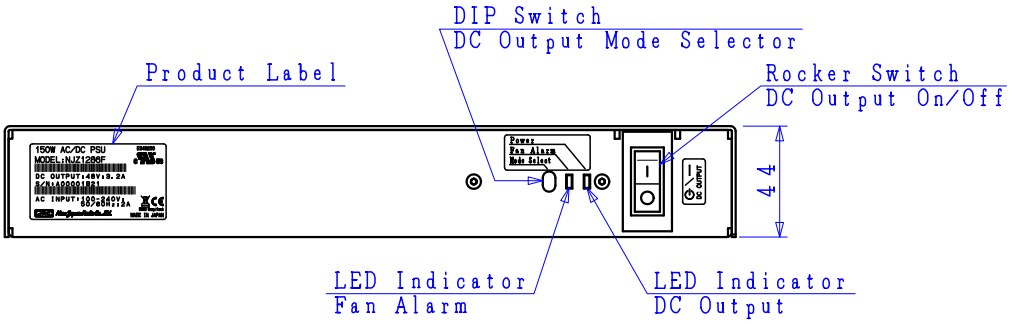

【Front View】

UNIT : mm

*Примечание. Содержимое этого листа может быть изменено без предварительного уведомления.

New Japan Radio Co.,Ltd.
Microwave Division
URL: http://micro.njr.com email: mcsales@njr.co.jp

Copyright © 2017 New Japan Radio Co.,Ltd.

ООО Телекор
121471, г. Москва, ул.Рябиновая, 26 с2
тел. 8 (495) 795 0930
URL: telecor-space.net email: info@telecor-space.net